Чертеж Снегозадержатель фальцевый 25 мм

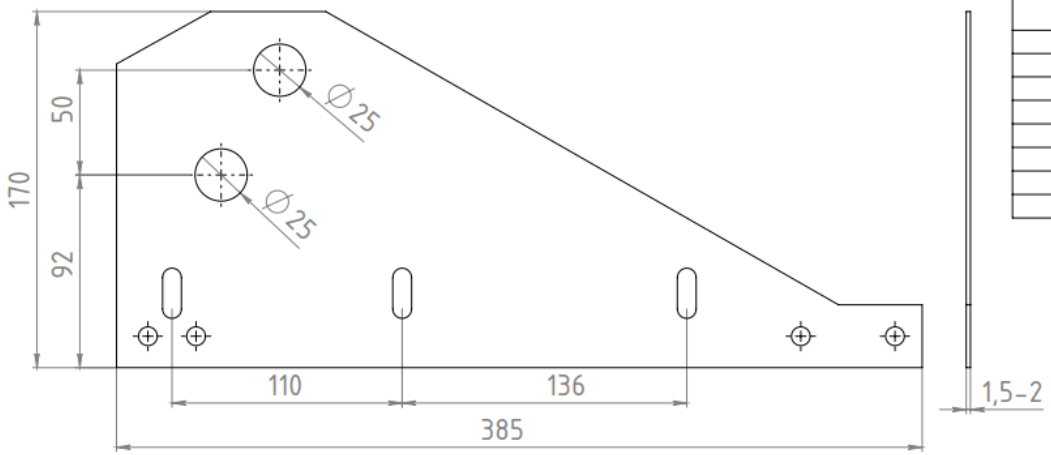

ПОЗИЦИЯ	ОБОЗНАЧЕНИЕ	ОПИСАНИЕ	К-ВО
1	кронштейн снегозадержателя (фальц) 25х3000		3
2	планка снегозадержателя		3
3	труба снегозадержателя 25х3000		2
4	заглушка 25; пластик		2
5	заглушка 23; пластик		2
6	шайба пружинная Ф8		9
7	гайка М8		9
8	Болт с шест.головкой 8х40; п/р		9
9	шайба 8		18

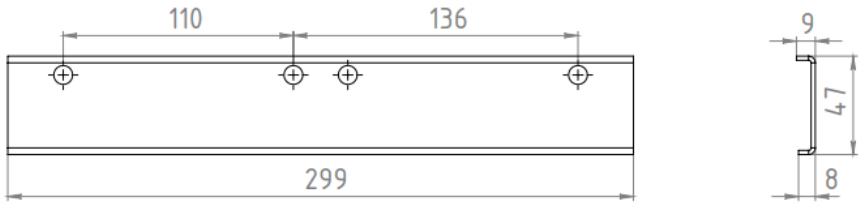

МЕСТНЫЙ F
МАСШТАБ 1 : 3

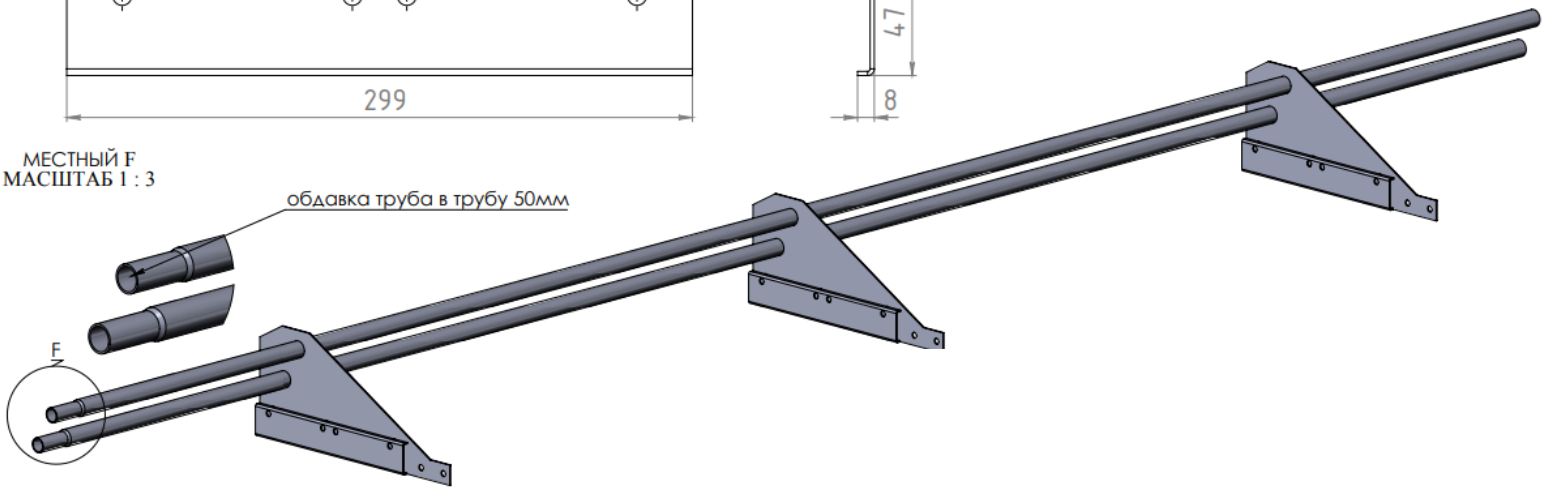

МЕТАЛЛИКиКО

Чертеж Снегозадержатель фальцевый 32 мм

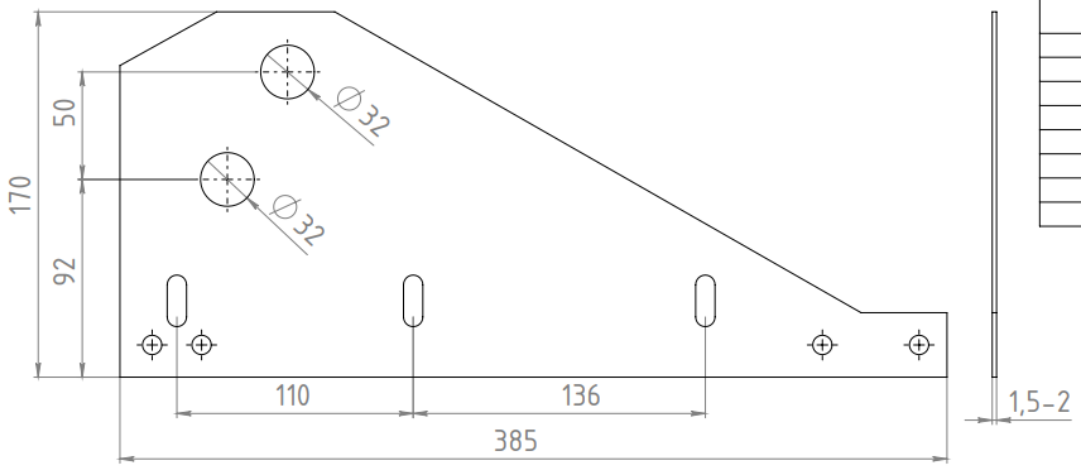

ПОЗИЦИЯ	ОБОЗНАЧЕНИЕ	ОПИСАНИЕ	К-ВО
1	кронштейн снегозадержателя под фальц		3
2	планка снегозадержателя		3
3	труба снегозадержателя 32х3000		2
4	заглушка 25; пластик		2
5	заглушка 32; пластик		2
6	шайба пружинная Ф8		9
7	гайка М8		9
8	Болт с шест.головкой 8х40; п/р		9
9	шайба 8		18

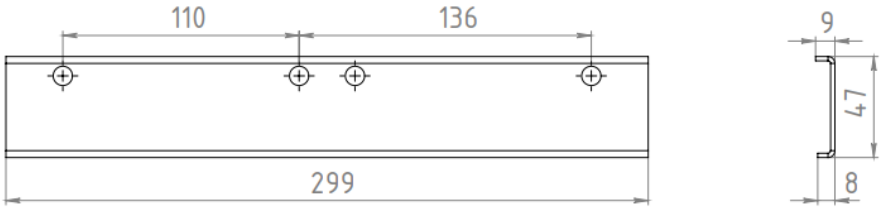

МЕСТНЫЙ F
МАСШТАБ 1 : 3

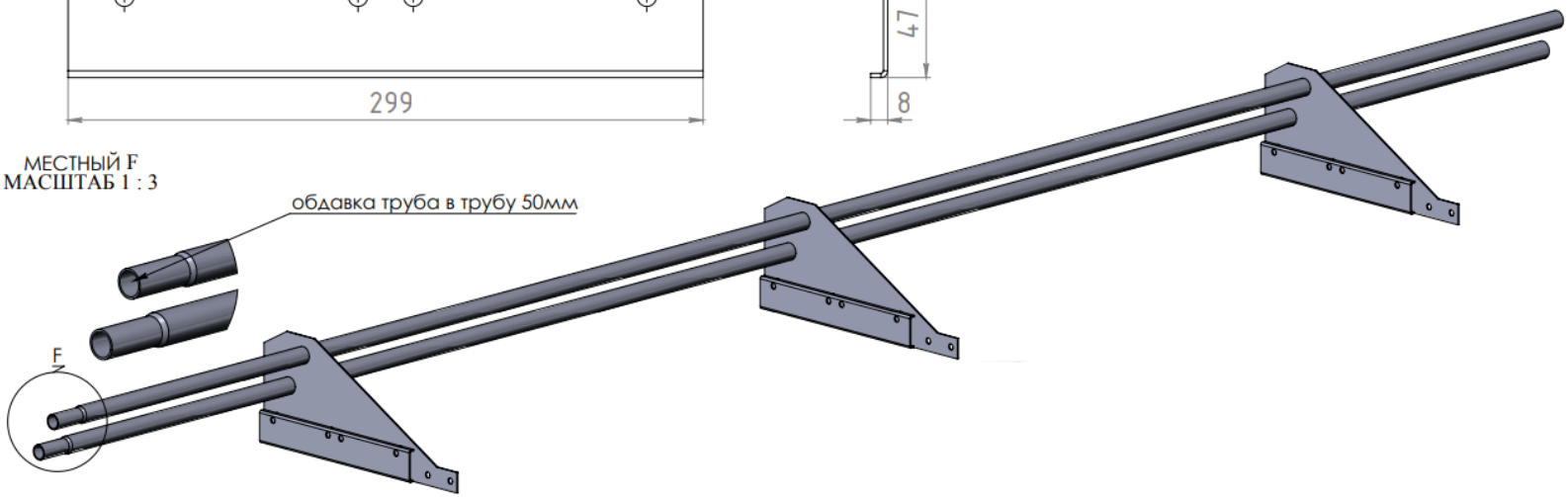

МЕТАЛЛИКиКО