Чертеж Желоб угловой наружный 175 мм (90 гр.)

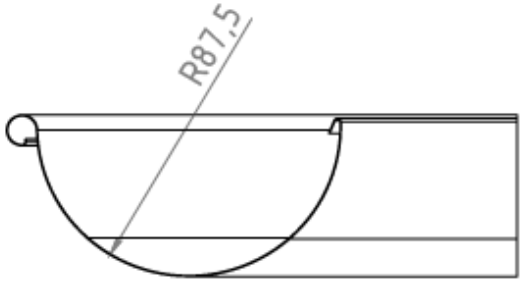

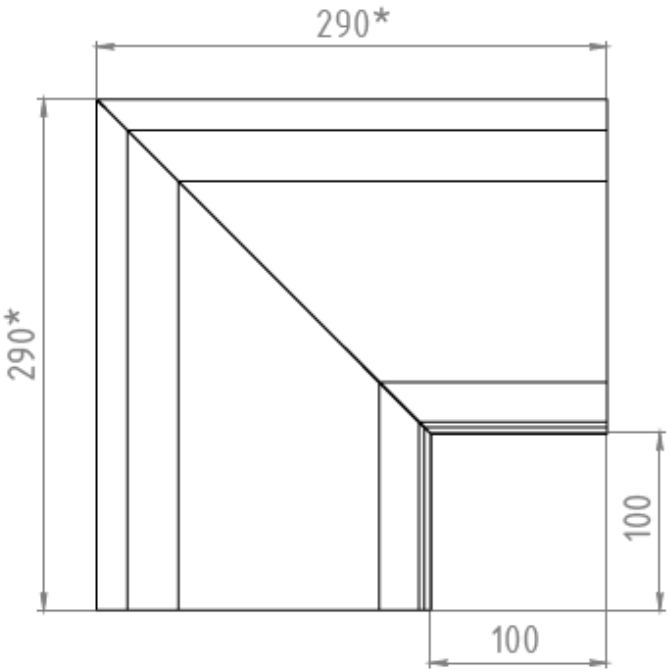

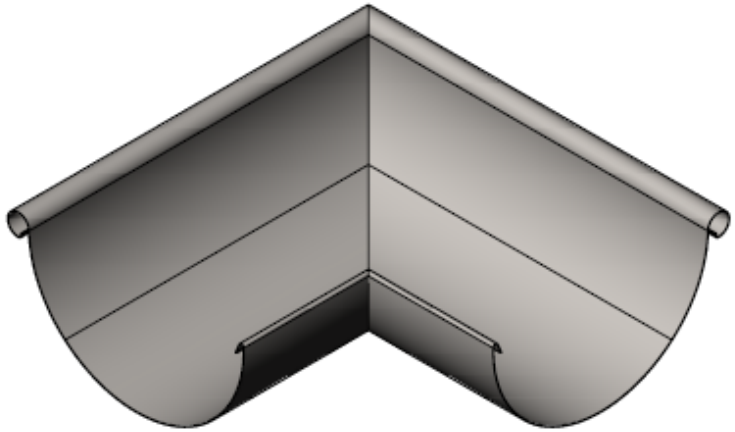

МЕТАЛЛИКиКО