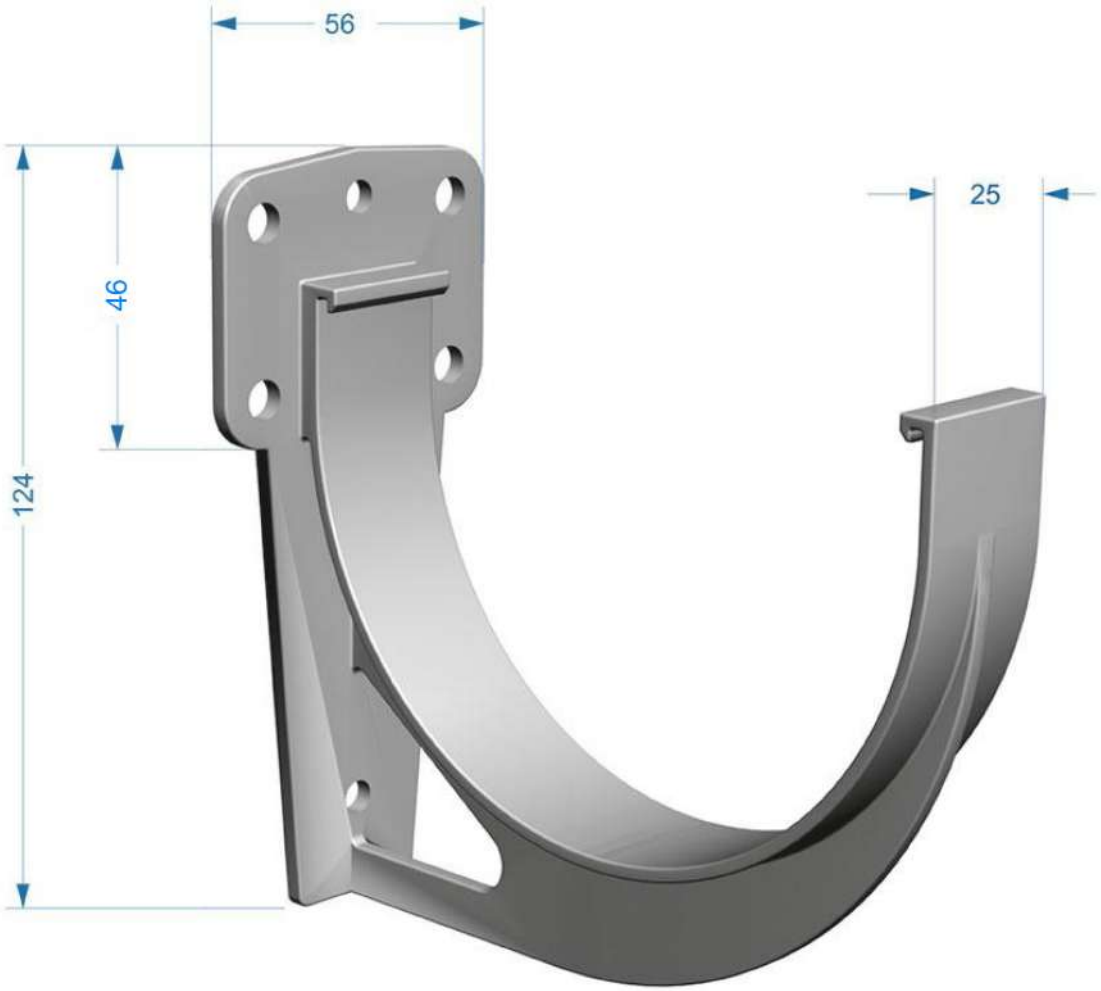Чертеж Кронштейн желоба Docke Premium