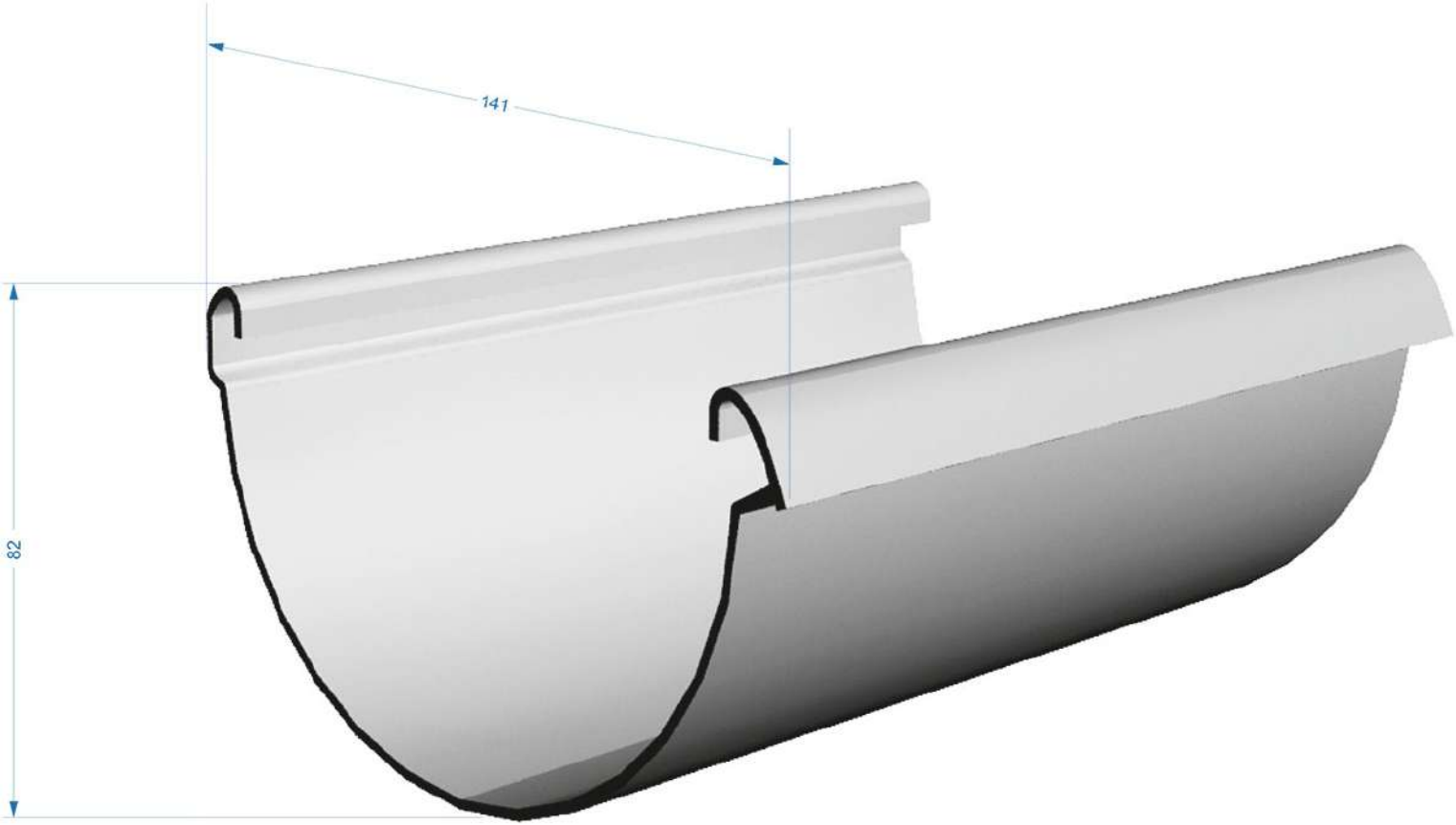Чертеж Желоб Docke Lux