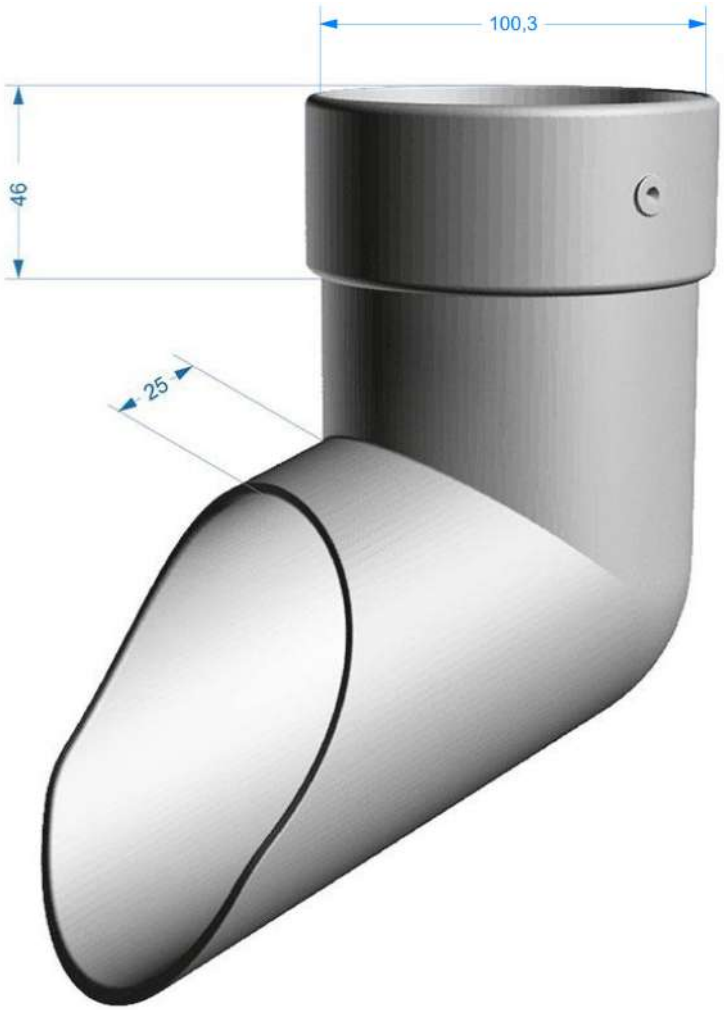Чертеж Колено сливное (наконечник) Docke Lux